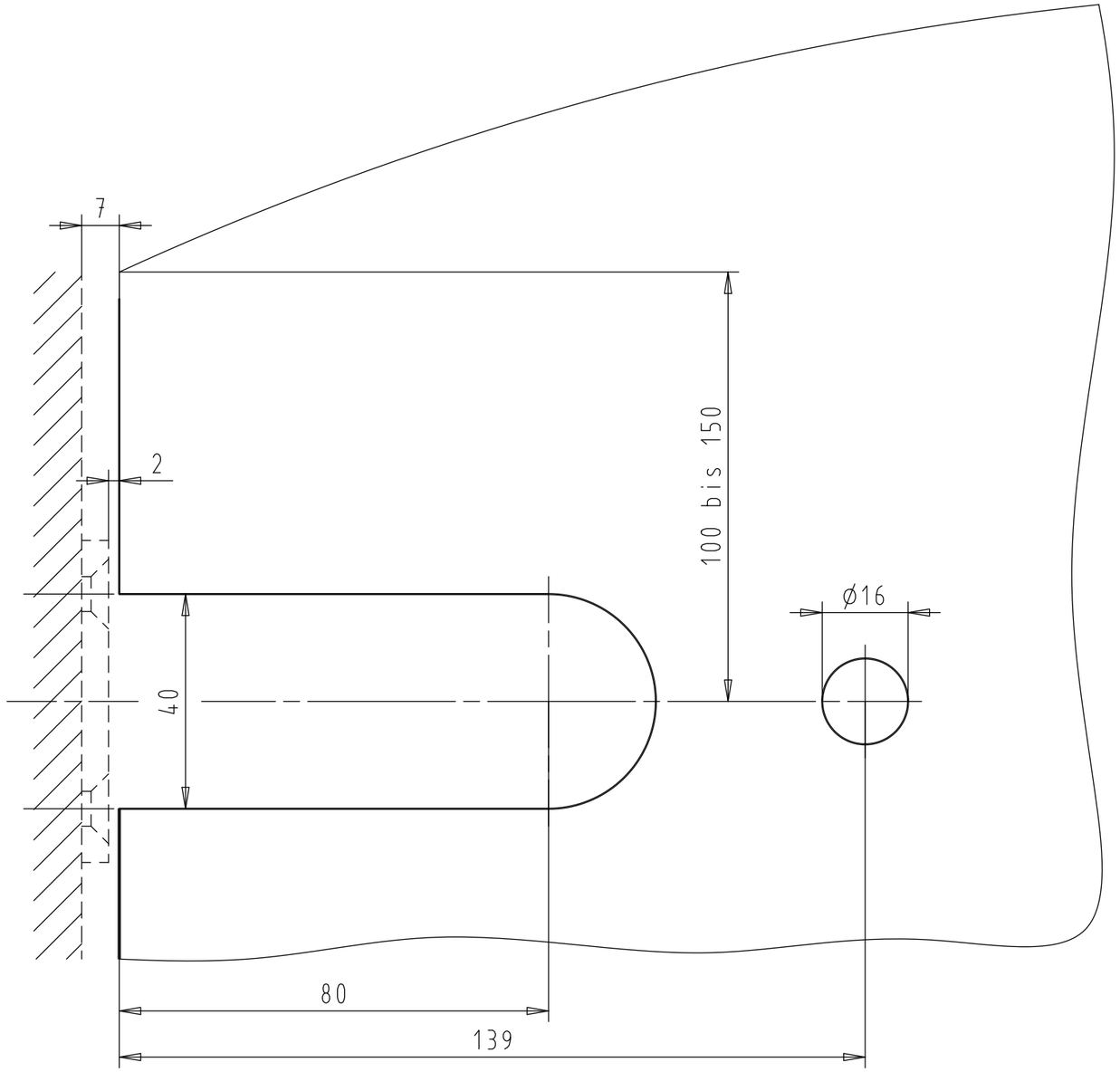

PT29

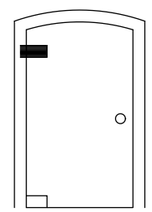

Schutzvermerk nach ISO 16016 beachten

Pruefmerkmale

WSS
WILH. SCHLECHTENDAHL
& SÖHNE GMBH & CO.KG

Maßstab	1:1
Tolerierung ISO 8015	
Allgemein-toleranzen	

	Datum	Name
Bearb.	02.08.05	RADZI
Gepr.		
pass. für		
WSS-Nr.	30.108.0900.--	
Kunde		

ZÄ-M	Änderung	Datum	Name

Werkstoff	-
Oberfläche	

Maßgültigkeit ohne Oberflächenbehandlung!

Glasbearbeitung

PT29 flach Glas-Wand

Ident-Nr.	68249		
Ersatz für		Ursprung	