Abbildungen/Figures

G1 **Glasbearbeitung Türblatt:** Wandbefestigung
Glass preparation door leaf: wall installation

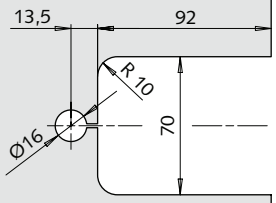

G2 **Glasbearbeitung Türblatt:** Glasseitenteil- + Zargenbefestigung
Glass preparation door leaf: glass side panel- + frame installation

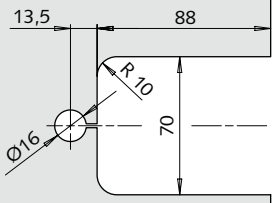

G3 **Glasbearbeitung Glasseitenteil**
Glass preparation glass side panel

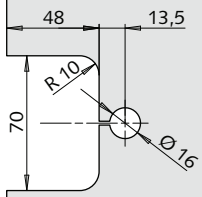

H

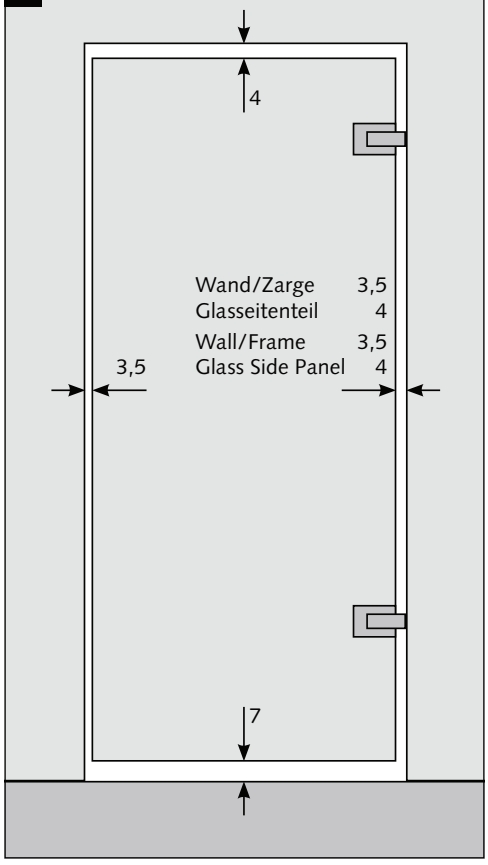

I Fräsbild Zargenbefestigung
Milling surface frame installation

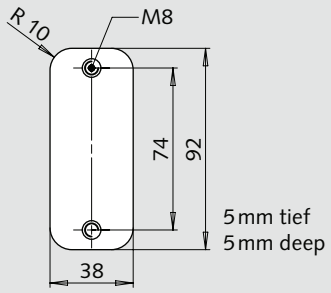
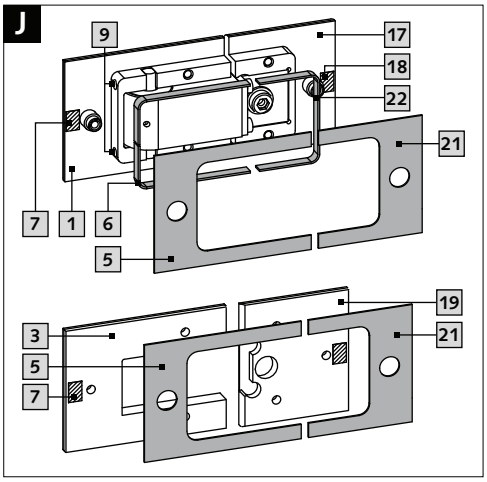
J