Studio-Classic-Gegenkasten
Art. Nr. 10.005

DORMA

10.005

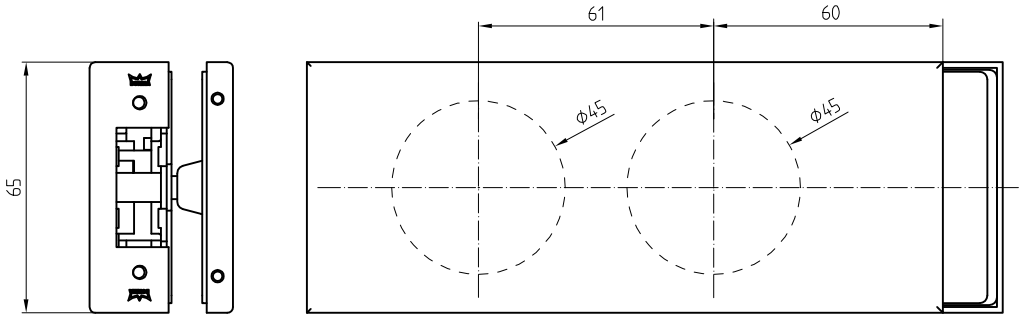

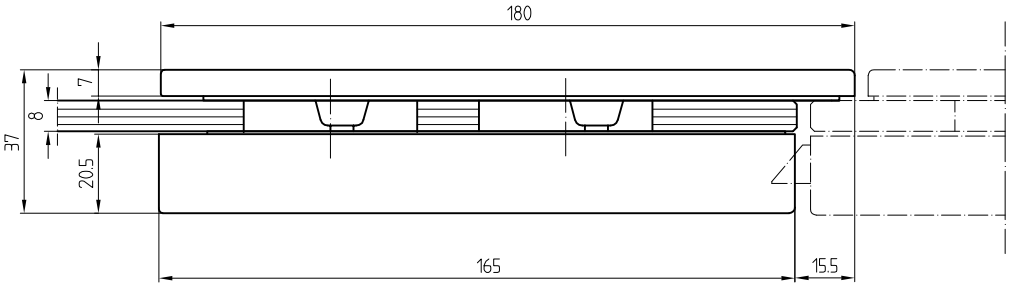

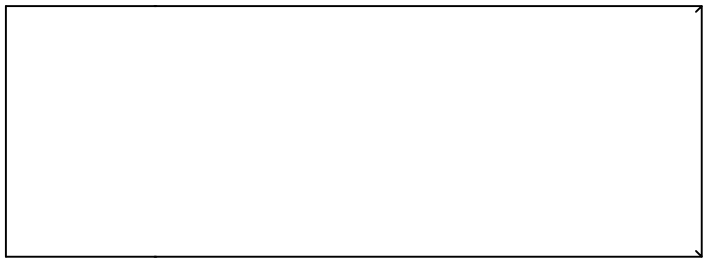

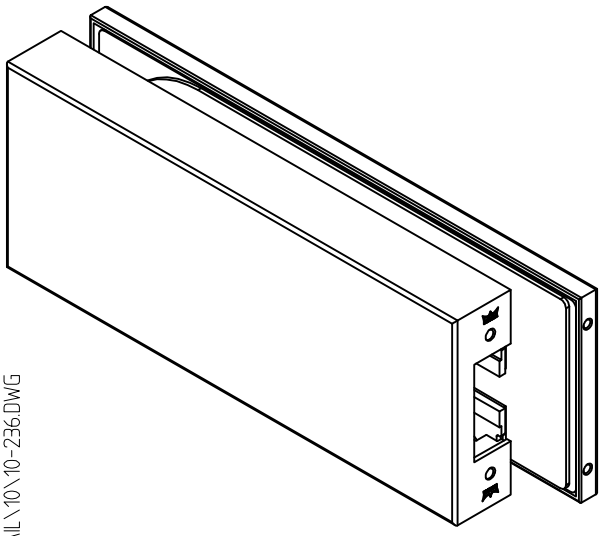

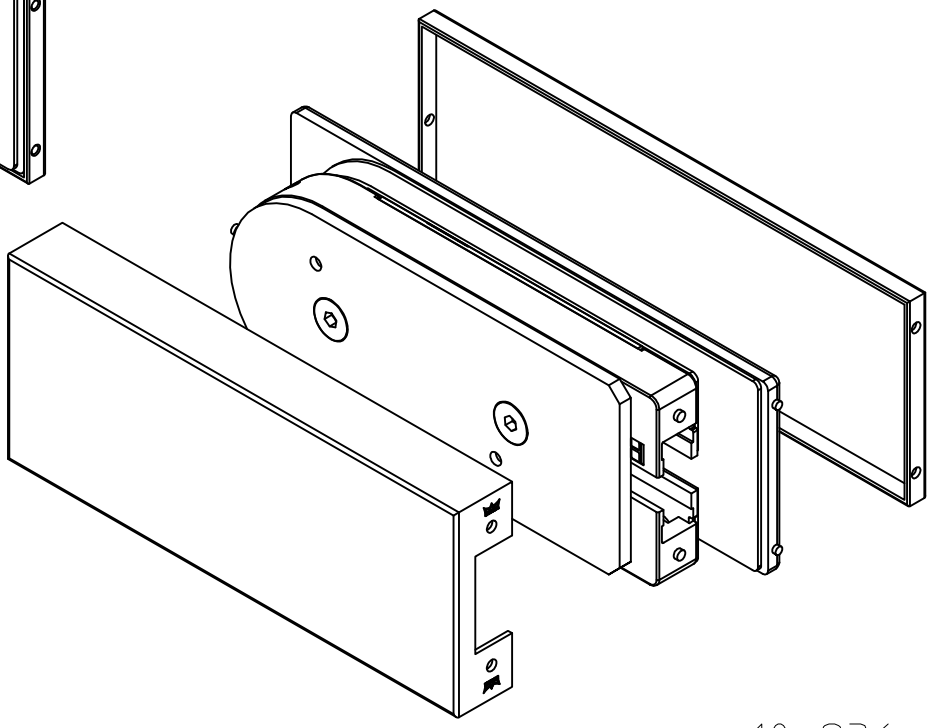

L:\DEBFN\WORKGROUPS\KONSTRUKTION_INTERNA\DETAIL\10\10-236.DWG

1:2

05.13 / 007274

10-236