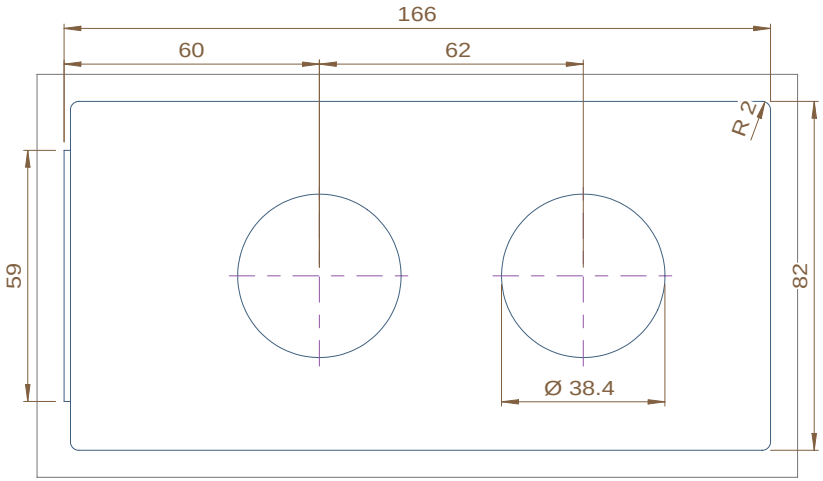

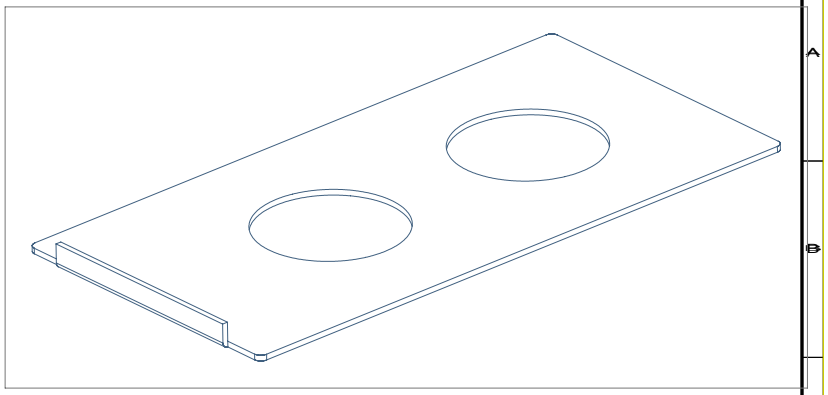

Verwendungsbereich				Zul. Abweichung	Oberfläche	Maßstab		Gewicht	
						Werkstoff, Halbzeug			
						Artikel-Nr.			
						Modell- oder Gesenk-Nr.			
				Datum	Name	Benennung			
				Bearb.		WILH. SCHLICHTENDAHL & SÖHNE GMBH & CO. KG			
				Gepr.					
				Norm					
						Zeichnungsnummer		Blatt	
								Bl.	
Zust	Änderung	Datum	Nam	Urspr.		Ers. f.:		Ers. d.:	