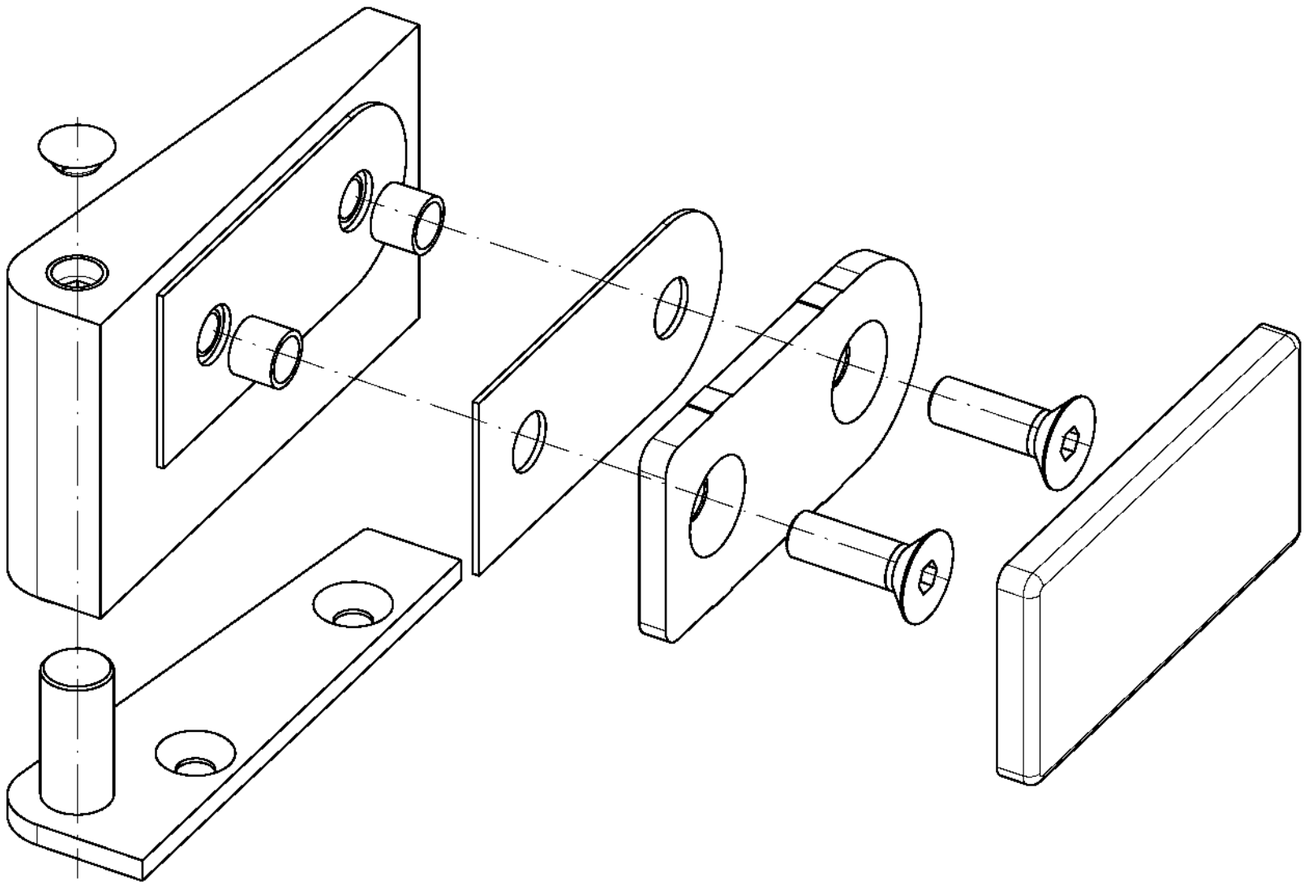

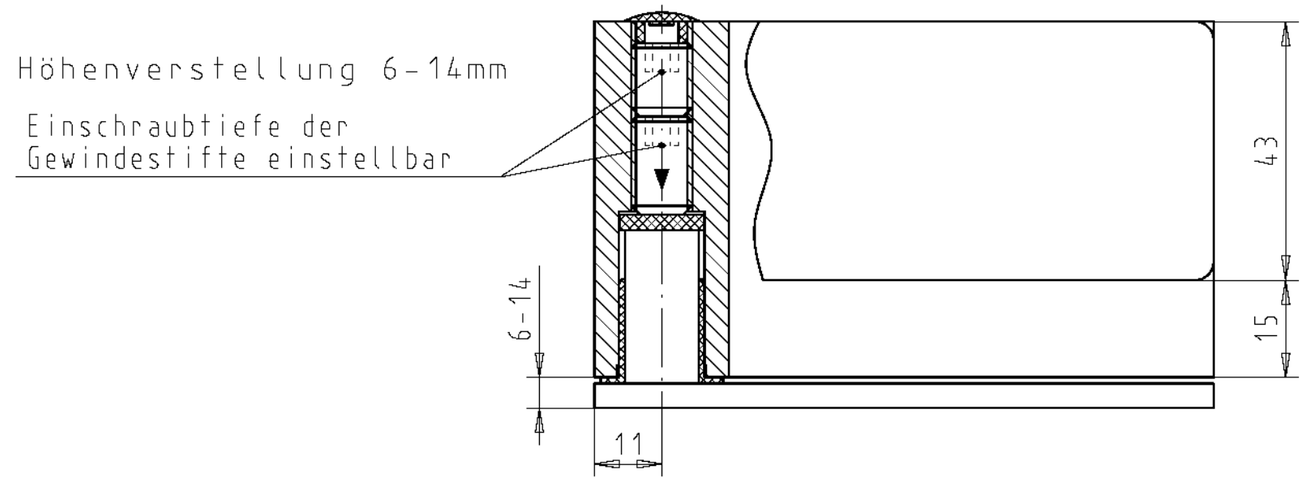

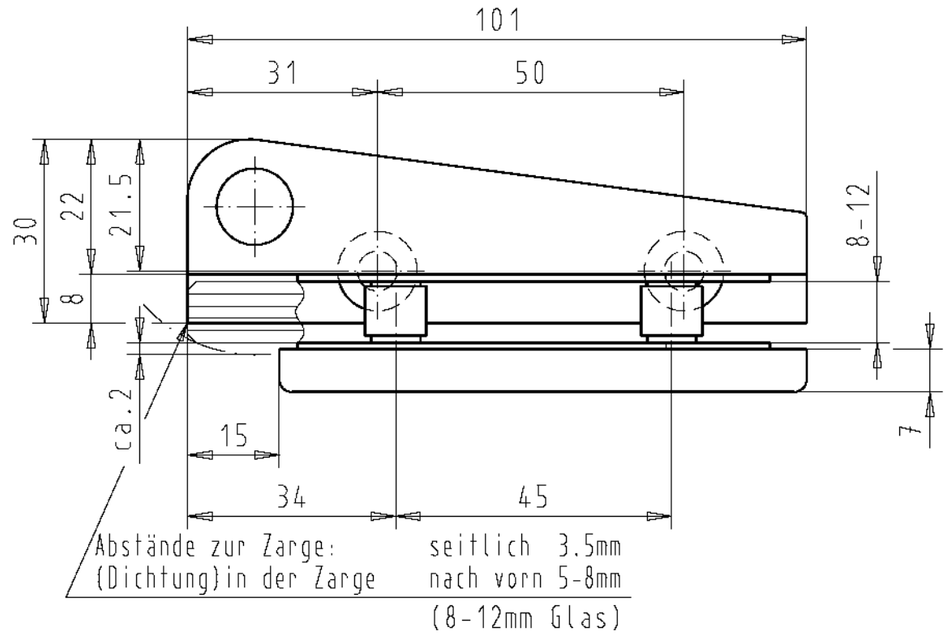

Schutzvermerk nach DIN 34 beachten

WSS WILH. SCHLECHTENDAHL & SÖHNE GMBH & CO.KG	Maßstab	1:1	Prof.-Serie	
	Kom.			
Informations-blatt		Datum / Name	Glaseckband 80kg kpl unten rechts	
	Bearb.	10.03.03 RADZI		
	Gepr.			
	pass. für	8-12mm Glas		
	WSS-Nr.		Ident-Nr.	57859
	Kunde		alte Zchng.-Nr.	
			Bemerkung	