Montageanleitung ATELIER - Private Line
UV-, BB- und PZ- Schloss

Art.-Nr.: 25.100.0400.--- bis 25.104.0400.---

WSS
WILH. SCHLECHTENDAHL
& SÖHNE GMBH & CO.KG

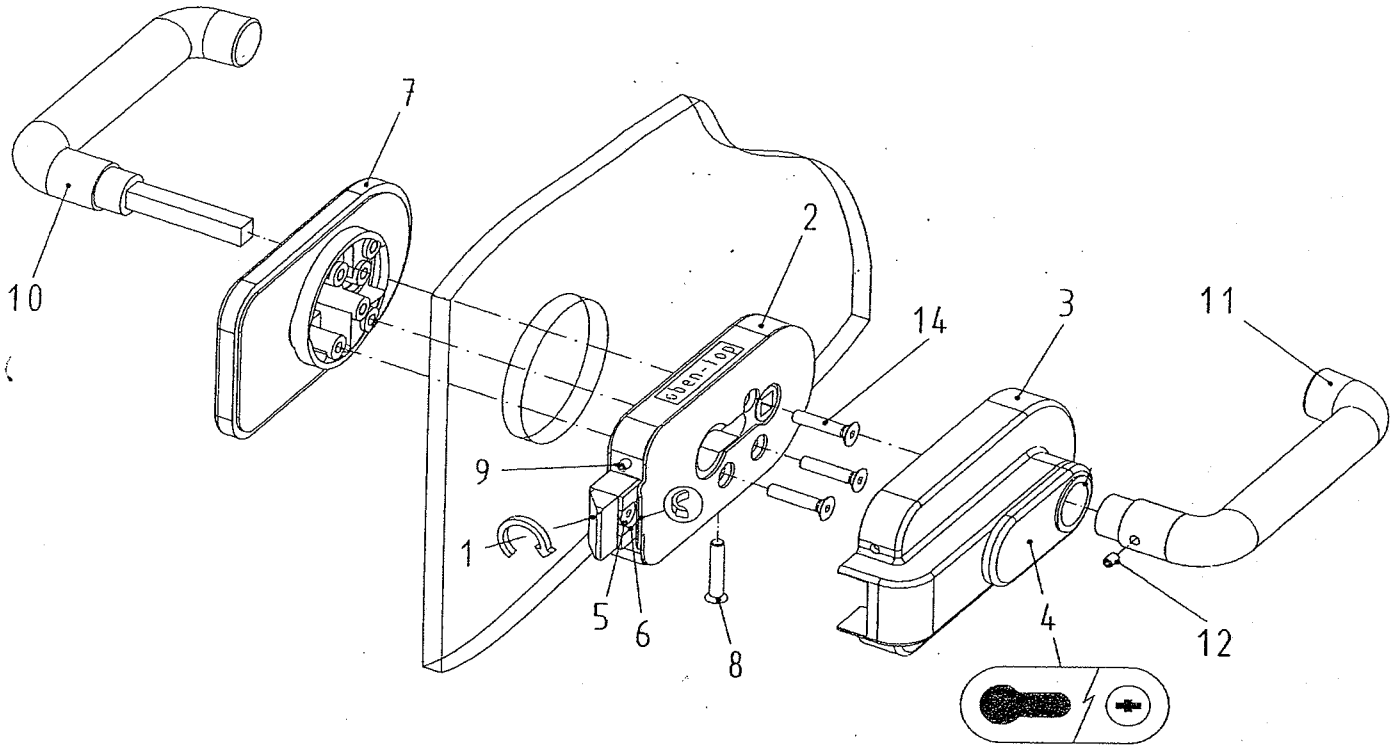

Montagehinweise

- Glas und Zwischenlagen müssen staub- und fettfrei sein, gegebenenfalls mit Alkohol reinigen
- Anzugsmoment 5 Nm / Innensechskantschlüssel SW3

1. Falle (1) den örtlichen Gegebenheiten anpassen
   Schlosseinsatz (2) aus Abdeckkappe (3) nehmen
   Der Aufkleber "oben - top" sollte oben sein
   Lösen der Schraube (5), Falle (1) drehen und wieder in Fallenschaft (6) stecken, Schraube (5) festziehen
2. Profilzylinder (*) ins Schloss stecken und mit Befestigungsschraube (8) sichern
3. Schlosseinsatz (2) und Abdeckkappe / Klemmplatte (7) mit Befestigungsschrauben (14) am Glas montieren
4. Abdeckkappe / Schlossseite (3) mit Gewindestift / Abdeckkappe (9) am Schlosseinsatz (2) befestigen

3a. Montage von Türdrückern mit Ansatzführung:
Türdrücker-Stiftteil (7*) durch Abdeckkappe / Klemmplatte (4) mit Türdrücker-Lochteil (8*) verbinden und mit Gewindestift (8.1*) sichern